RC08 - Cômoda Retrô 8 Gav

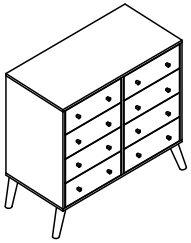

A	6,0x30	38
B	4,0x40	14
D	350mm	08
E	3,5x30	16
F	10x10	70
G	4,0x16	16
H	Cantoneira metal 22x22	22
J	Chapa fixação 55x80 cm	04
K	13x15	32
L	Bisnaga de cola	01
M	Pé palito madeira 170mm	04
N	3,5x14	124
O	Puxador 1 ponto	16

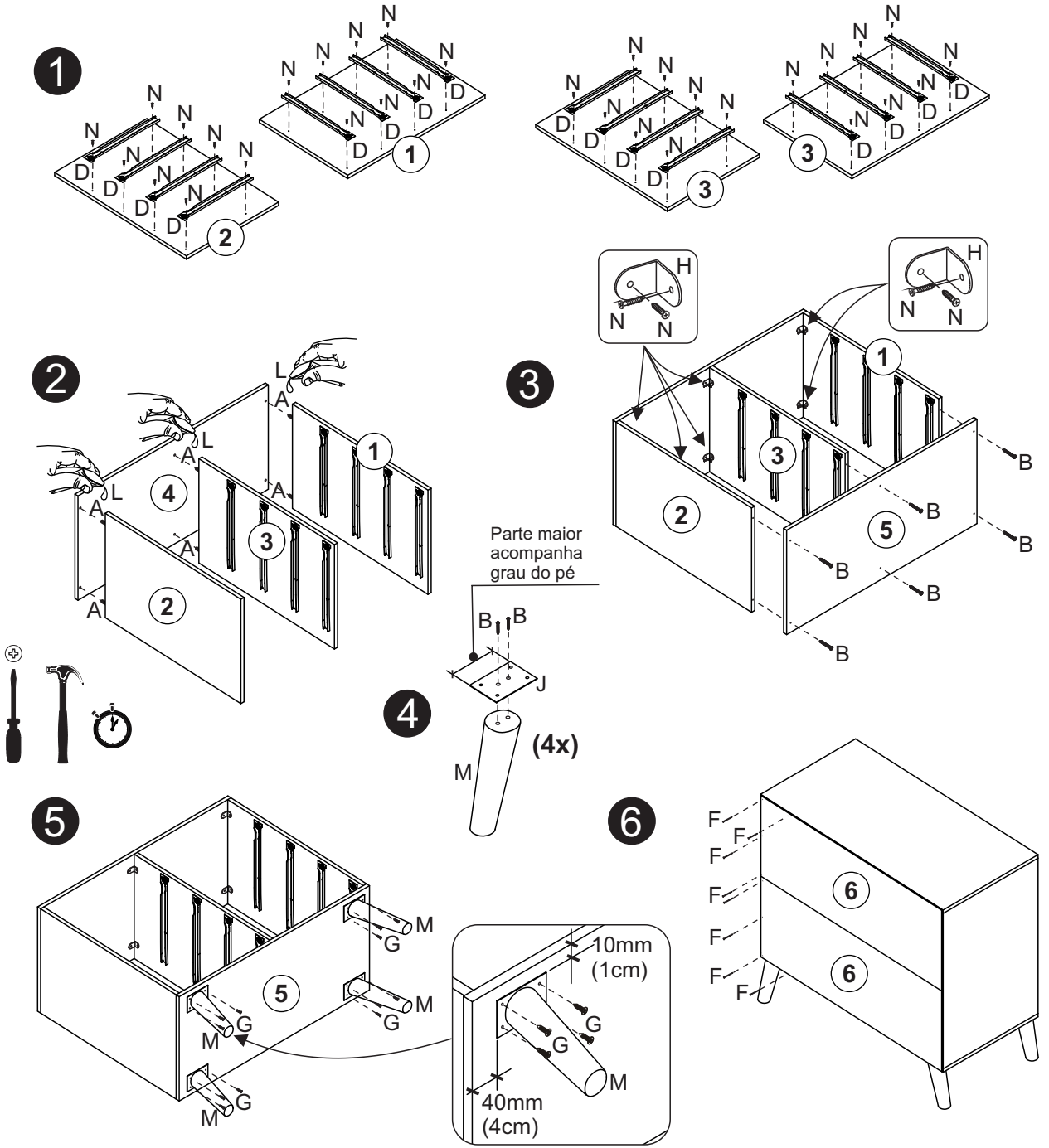
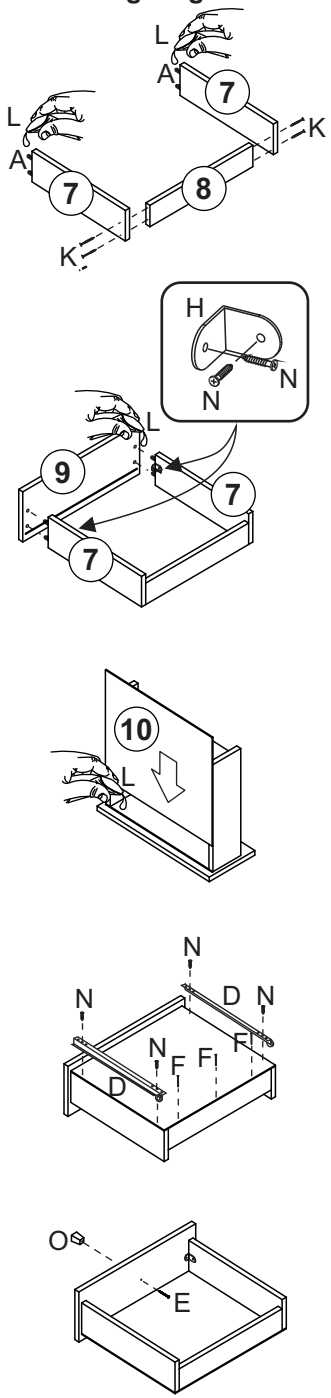
Montagem gaveta