POQUEMA - ind. e Com. de Móveis Ltda. Rua Jurutau, 1400 - Fone/fax (43) 3303-3249
Parque Industrial || - CEP 83703-070 - Arapongas PR - assistência@poquema.com.br

ALTURA / HEIGHT:	1830
LARGURA / WIDTH:	1600
DEPTH:	400

PRODUTO **COZINHA BARBARA** — **CÓDIGO / CODE :A439**

Ferramentas Necessárias (Não Fornecidas) — Pessoas Necessárias para montagem

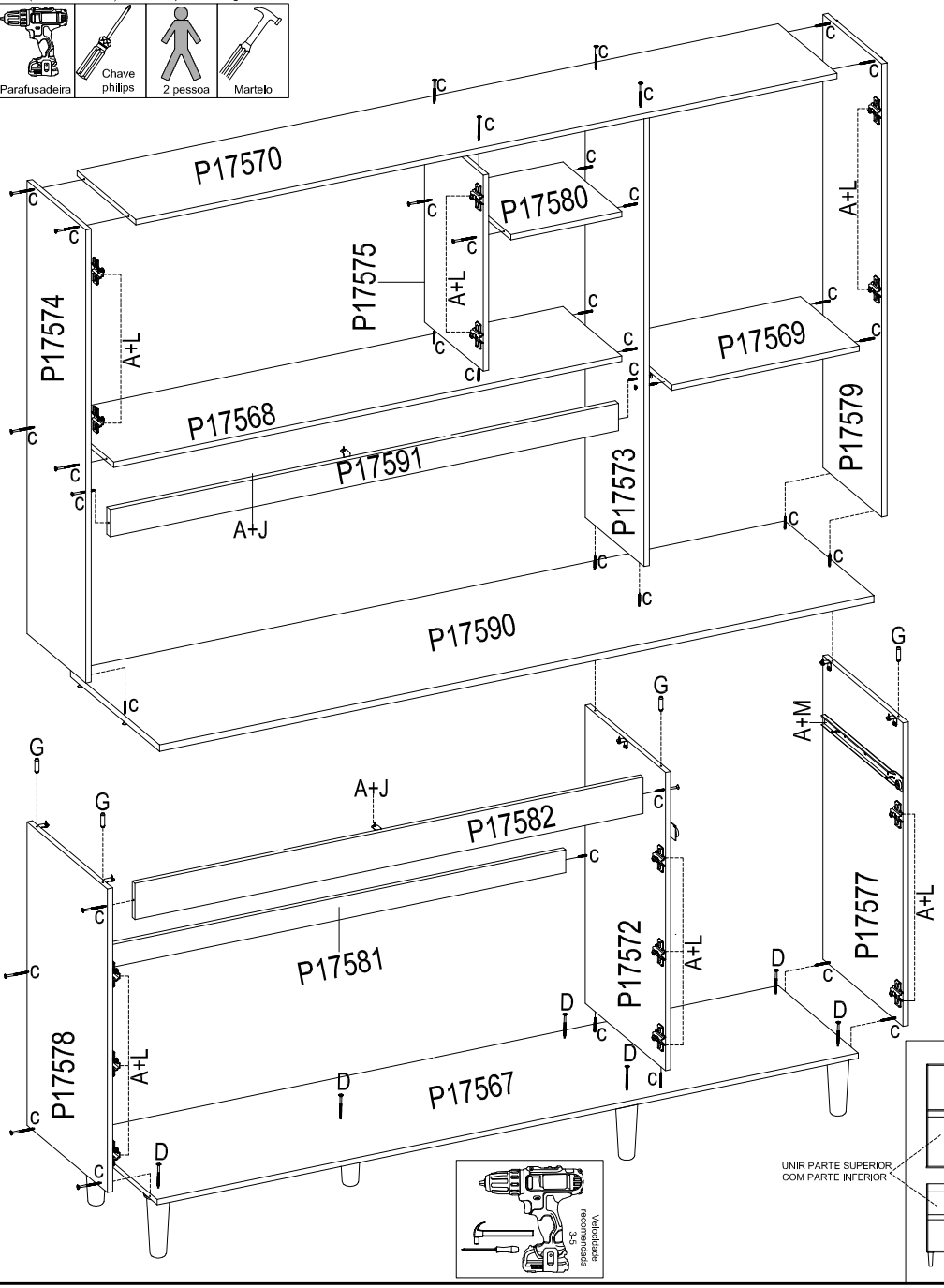

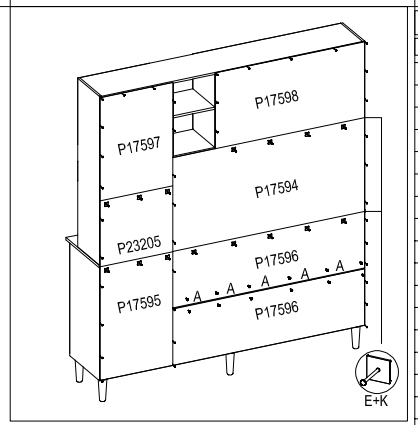

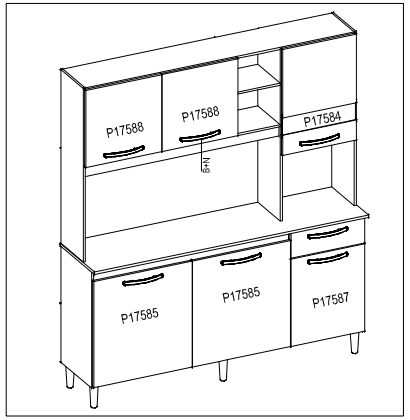

LISTA DE PEÇAS / LIST OF PARTS

CODE	NOME DA PEÇA / NAME OF PARTS	ESP.	DIMENSÕES		QTD.
P17567	Base / Base	12MM	1570	360	1
P17568	Base da porta esquerda / Left base of door	12MM	1138	264	1
P17569	Base da porta direita / Right base of door	12MM	420	264	1
P17570	Chapéu / Top	12MM	1570	264	1
P17571	Contra fundo / Back drawer	12MM	371	100	1
P17572	Divisão inferior direita / Inferior right division	12MM	658	360	1
P17573	Divisão superior direita / Superior right division	12MM	988	264	1
P17574	Lateral superior esquerda / Superior left side	12MM	1000	264	1
P17575	Divisão superior do nicho / Superior niche division	12MM	433	264	1
P17576	Lateral de gaveta / Drawer side	12MM	350	100	2
P17577	Lateral Inferior direita / Inferior right side	12MM	670	360	1
P17578	Lateral inferior esquerda / Inferior left side	12MM	670	360	1
P17579	Lateral superior direita / Superior right side	12MM	1000	264	1
P17580	Prateleira do nicho / Niche shelve	12MM	264	248	1
P17581	Sarrafo / Support	12MM	1138	50	1
P17582	Vista inferior frontal / Infeiror front view	12MM	1138	80	1
P17583	Frente de gaveta / Drawer front	15MM	430	150	1
P17584	Porta com vidro / Glass door	15MM	610	430	1
P17585	Porta inferior direita-esquerda / Inferior Left and right door	15MM	610	573	2
P17587	Porta menor / Door	15MM	503	430	1
P17588	Porta superior direita-esquerda / Superior right-left door	15MM	443	443	2
P17590	Tampo / Top	15MM	1600	400	1
P17591	Vista frontal superior / Superior front view	15MM	1138	60	1
P17592	Fundo de gaveta / Drawer back	03MM	393	355	1
P17594	Fundo esquerdo central / Central left back	03MM	1154	556	1
P17595	Fundo inferior direito / Inferior right back	03MM	675	436	1
P23205	Fundo direito central / Right central back	03MM	389	436	1
P17596	Fundo inferior esquerdo / Inferior left back	03MM	1154	335	2
P17597	Fundo superior direito / Superior right back	03MM	612	436	1
P17598	Fundo superior esquerdo / Superior left back	03MM	898	449	1

LISTA DE ACESSÓRIOS / LIST OF ACCESSORY

A	PARAFUSO 3,5 X 12MM / SCREW	110	
B	PARAFUSO 3,5 X 25MM / SCREW	14	
C	PARAFUSO 3,5 X 40MM / SCREW	46	
D	PARAFUSO 4,5 X 40MM / SCREW	7	
E	PREGO 08 x 08MM / NAIL	155	
G	CAVILHA 6X30MM / PLUG	10	
H	COLA / GLUE	1	
I	LOGOMARCA / TAG	1	
J	CANTONEIRA / METAL CONNECTION	11	
K	UNIÃO DE FUNDO / UNION BACK	35	
L	DOBRADIÇA + CALÇO / METAL HINGE	14	
M	CORREDIÇA METALICA 350MM / METAL RAILS	1	
N	PUXADOR / HANDLE	7	
O	PE / FOOT	7	

1º PASSO / STEP

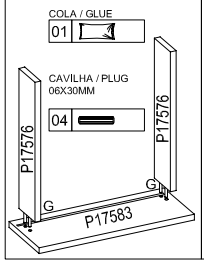

2º PASSO / STEP

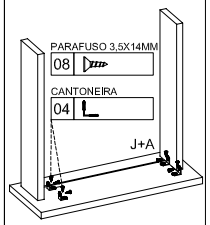

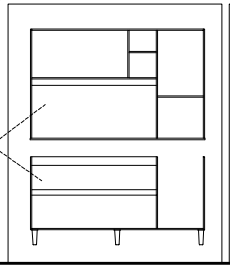

3º PASSO / STEP

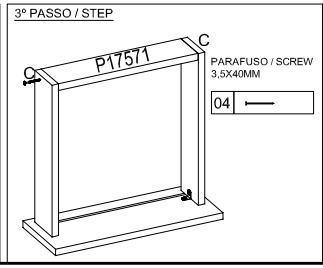

4º PASSO / STEP

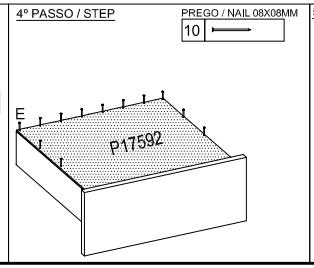

5º PASSO / STEP

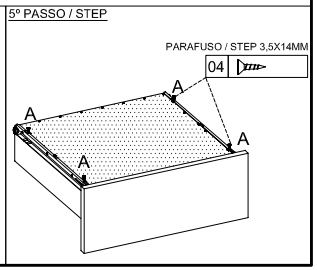

29/07/2021 13:48:13