Doripel móveis

ROUPEIRO 6 PORTAS /3 GAVETAS

REf: RP 58807

MANUAL DE MONTAGEM
Instrucciones De Armado
Assemble Instructions

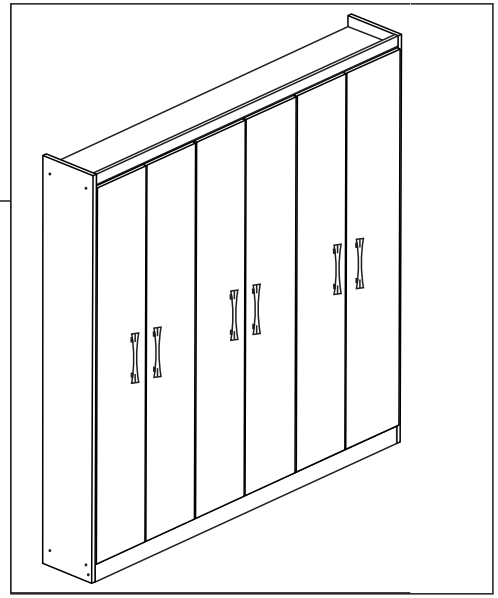

FERRAGENS / herrajes / hardware

A	Parafuso 3,5 x 40 Tornillo 3,5 x 40 Screw 3,5 x 40
B	Puxador Tirador Handle
C	Dobradiça metálica Bisagra Hinge
D	Parafuso 3,5 x 25 c/c Tornillo 3,5 x 25 Screw 3,5 x 25
E	Prego 10 x 10 c/c Clavo 10 x 10 Nail 10 x10
F	Parafuso 3,5 x 12 c/c Tornillo 3,5 x 12 Screw 3,5 x 12
G	Prego 13 x 15 c/c Clavo 13 x 15 Nail 13 x 15
H	Fixador Fijador Fixer
I	Suporte Apoyo Support
J	Suporte Cabideiro Apoyo Percha Support Hanger
K	Cantoneira 22x22 Esquinera Corner
L	Sapata Zapata Shoe
M	Cavilha 6 x 30 Tacos Pegs
N	Corrediça Metálica 350mm Corrediza Slider
O	Distanciador p/ Corrediças Distanciador Distancer
P	Parafuso 3,5 x 20 c/c Tornillo 3,5 x 20 Screw 3,5 x 20
Q	Parafuso 3,5 x 14 c/c Tornillo 3,5 x 14 Screw 3,5 x 14
R	Cola Pegamento Glues
S	Cantoneira 17,5x17 Esquinera Corner
T	Parafuso 4,0 X 20 Tornillo 4,0 X 20 Screw4,0 X 20
U	Cavilha 6 x 50 Tacos Pegs
X	Suporte Cabideiro Apoyo Percha

MATERIAL PARA MONTAGEM
Material Para Armado / Assembly Material

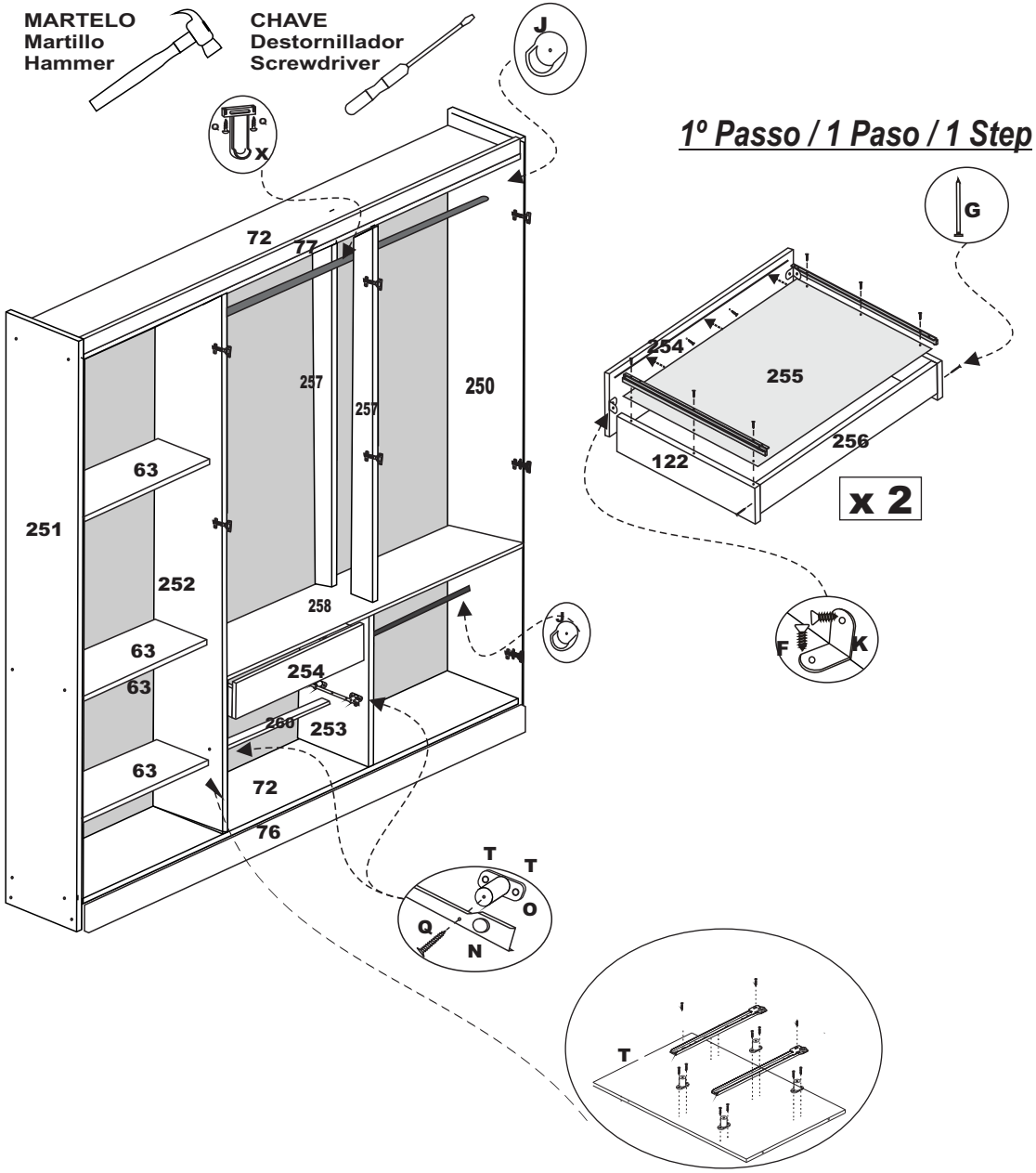

1º Passo / 1 Paso / 1 Step

NUMERAÇÃO DE PEÇAS	
260	Reforço entre gavetas
251	Lateral Esquerda / Lateral izquierda/ left side
250	Lateral direita / Lateral derecha/ right side
76	Rodapé Frontal / Rodepié Frente/ front footer
76	Rodapé traseiro / Rodapié trazero/ back drawer
77	Roda-forro / Roda-forro/wheel - liner
254	Frente gaveta / Delantera cajón/ back drawer
122	Lateral gaveta / Lateral cajón/ side drawer
256	Trazeiro gaveta / Trazeiro cajón/ back side drawer
255	Fundo gaveta / Fondo cajón/ back drawer
78	Costas / Espalda/ back
81	Porta / Puerta/big door
72	Tampo superior / Tampo superior/ top higher
72	Tampo baixo / Tampo abajo/ top dawn
252	Divisão / División
63	Prateleira Móvel / Prateleira Mueble/mobile
257	Pilastras
258	Tampo Meio
253	Divisão / División

ACESSÓRIOS	
N°	DESCRIÇÃO
101	Pau cabide / Madera percha/stick hanger

DESENHOS-IVAIR RODRIGUES

3º Passo / 3 Paso / 3 Step

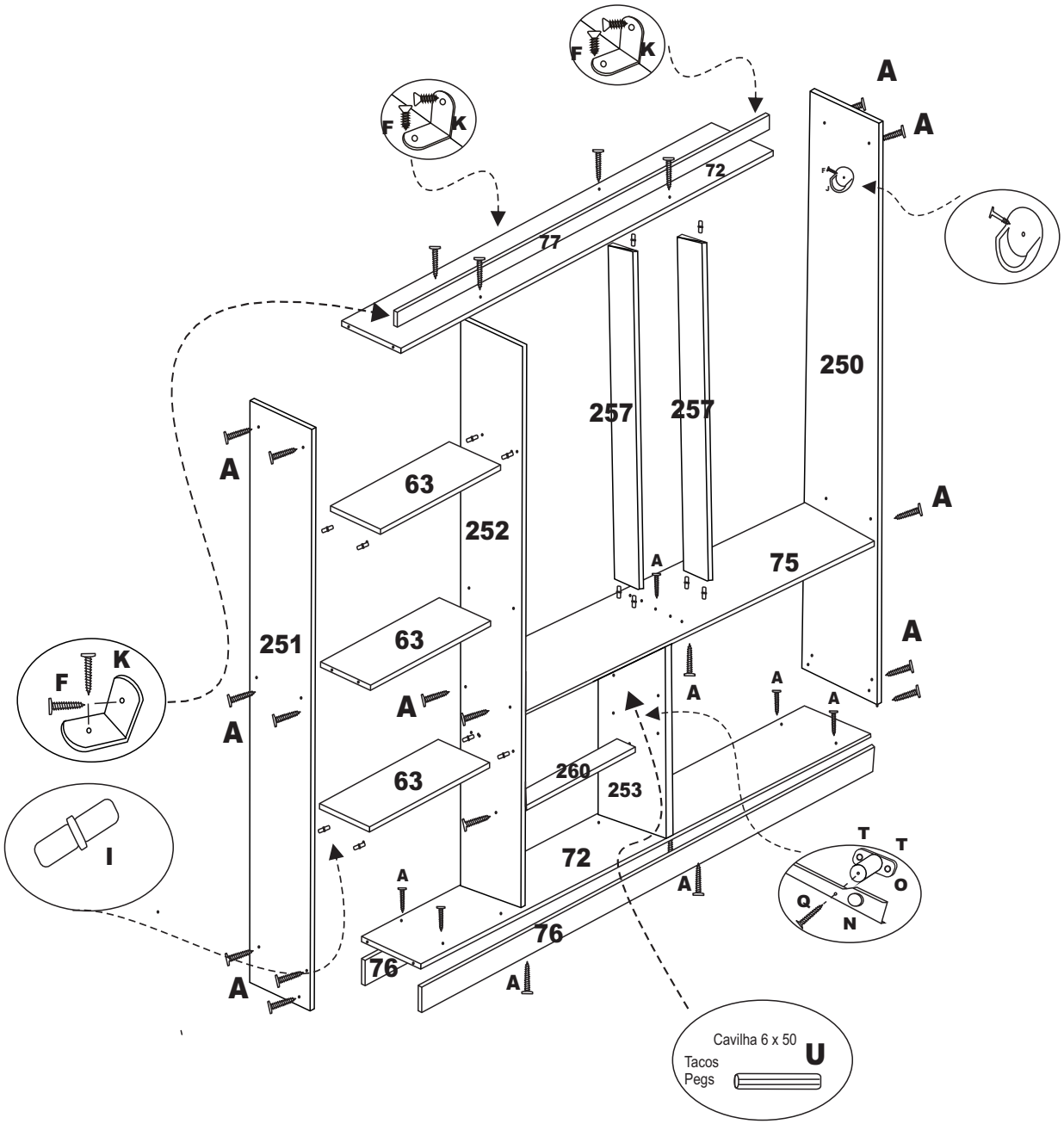

2º Passo / 2 Paso / 2 Step

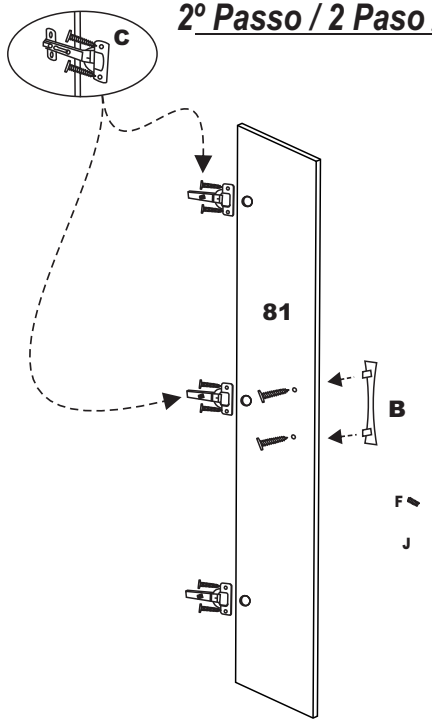
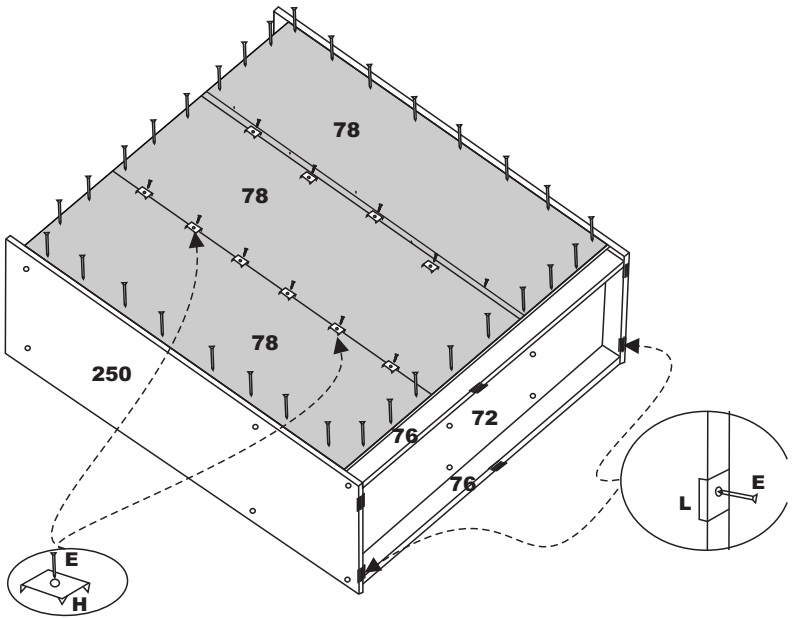
5º Passo / 5 Paso / 5 Step