# ME-4107

# Instruções de Montagem
## Instrucciones de Montage

Acesse Vídeos de Montagens
www.tecnomobili.ind.br

tecnomobili
Estrada RSC 453, Km s/n° | Garibaldi | RS
CEP: 95720-000 | Fone / Fax: 54.3464.2050
sac@moveisvideira.com.br

## Notas especiais:

**01 -** Examine completamente todas as peças do móvel antes de iniciar o trabalho.
**02 -** Recomenda-se montar o móvel conforme este Manual de Montagem.
**03 -** É de responsabilidade do montador seguir as instruções do Manual de Montagem, que são fundamentais para garantir a estrutura do móvel.
**04 -** Para limpeza utilizar somente pano úmido e sabão neutro.

## Notas especiales:

**01** - Examine completamente todas las piezas del mueble antes de iniciar el trabajo.
**02** - Se recomienda montar el mueble conforme el Manual de Esamblaje.
**03** - Es de responsabilidad del montador seguir las instrucciones del Manual de Ensamblaje, que son fundamentales para garantizar la estructura del mueble.
**04** - Para limpieza solamente usar trapo húmedo y jabón neutro.

## Certificado de garantia:

A garantia dos produtos fabricados pela Móveis Videira LTDA, abrange eventuais defeitos/vícios de fabricação, no prazo estabelecido pelo Código de Defesa do Consumidor, em seu artigo 26,II, o qual prevê a garantia legal de 90 (noventa) dias.

## Lista de peças / Lista de piezas

| CÓD | DESCRIÇÃO | QTD | M. PRIMA | DIMENSÕES |
|---|---|---|---|---|
| 01 | Tampo | 1 | MDP 15mm | 900x450x15 |
| 02 | Lateral Direita | 1 | MDP 15mm | 725x450x15 |
| 03 | Lateral Esquerda | 1 | MDP 15mm | 725x450x15 |
| 04 | Costa | 1 | MDP 15mm | 869x267x15 |
| 05 | Travessa Esquerda | 1 | MDP 15mm | 741x45x15 |
| 06 | Travessa Direita | 1 | MDP 15mm | 741x45x15 |
| 07 | Travessa | 1 | MDP 15mm | 900x45x15 |
| 08 | Lateral Gaveta | 2 | MDP 15mm | 300x75x15 |
| 09 | Costa Gaveta | 1 | MDP 15mm | 782x75x15 |
| 10 | Fundo Gaveta | 1 | Chapa Dura 3mm | 761x309x3 |
| 11 | Frente Gaveta | 1 | MDP 15mm | 804x85x15 |

| REF | DESCRIÇÃO | QTD |
|---|---|---|
| A | Cavilha 8 x 30mm | 04 |
| B | Parafuso 3,5 x 14mm CF | 16 |
| C | Parafuso 4,0 x 16CC | 16 |
| D | Parafuso 3,5 x 20CC | 02 |
| E | 34x7mm Parafuso minifix | 12 |
| F | 15x12mm Tambor minifix | 16 |
| G | 38x38mm Minifix haste dupla | 02 |
| H | OU 22x17x12mm Suporte angular | 08 |
| I | 15x13x13mm Cantoneira Triangular | 02 |
| J | 32x45x20mm Distanciador de corrediça | 04 |
| K | 22x3mm Prego 10 x 10mm | 04 |
| L | 14x4mm Sapata deslizadora | 04 |
| M | Corrediça 300mm | 01 |

## Ferramentas | Herramientas

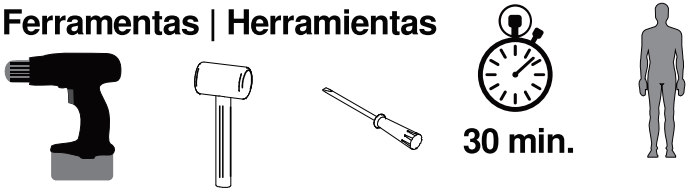


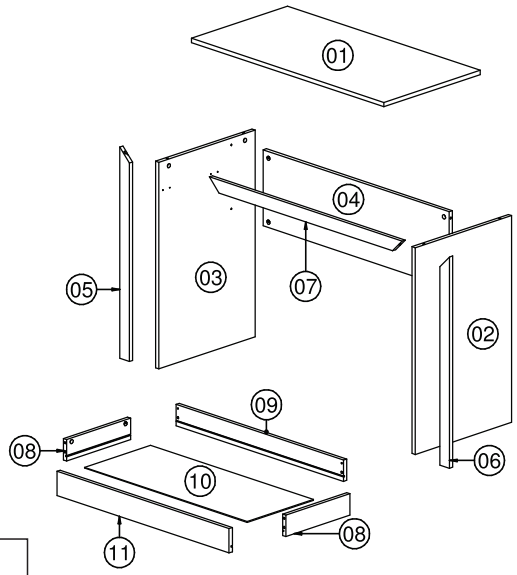


Utilizar a régua abaixo para medir os componentes. Medidas em mm

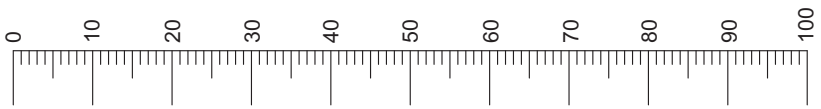


**Revisão: 07**
**Data: 27/11/2015**

# ME 4107

## Instruções de Montagem
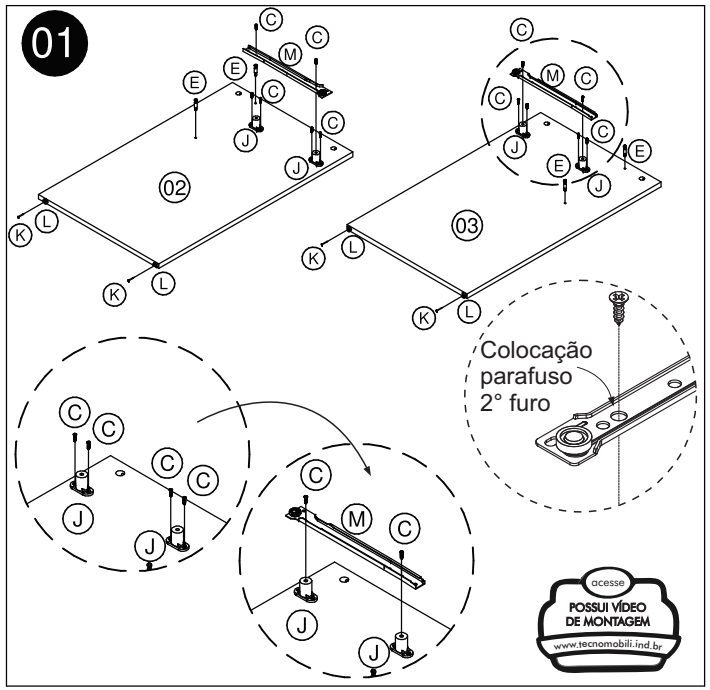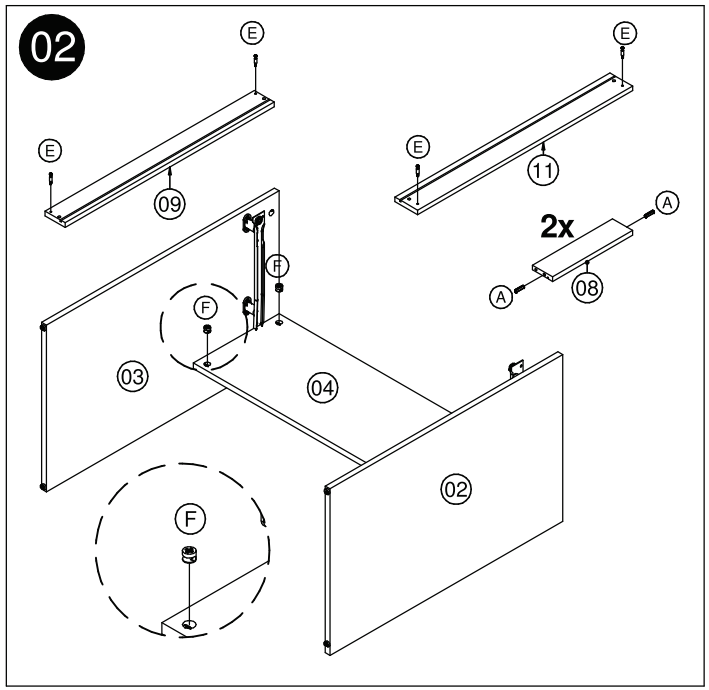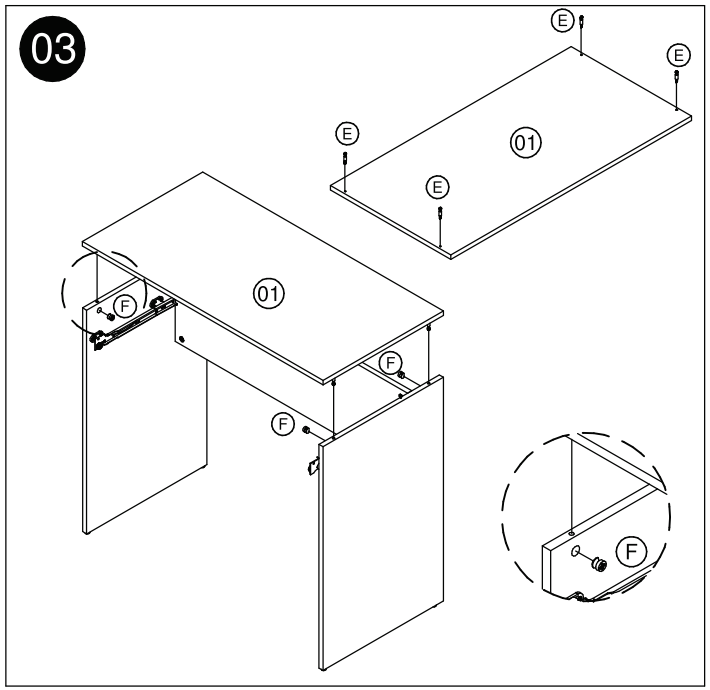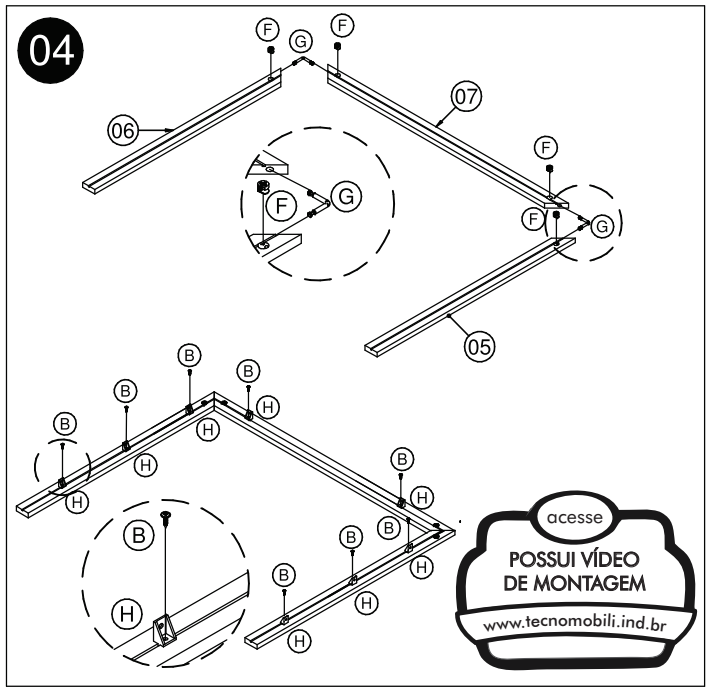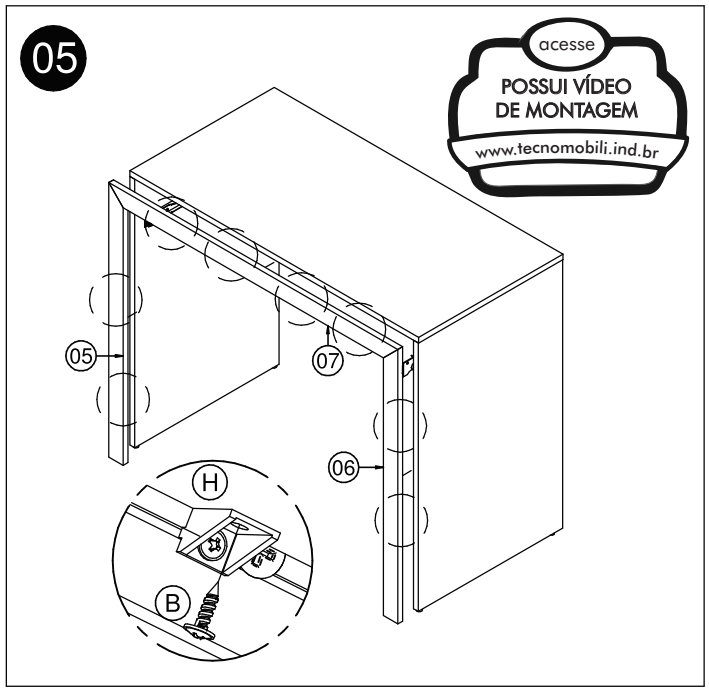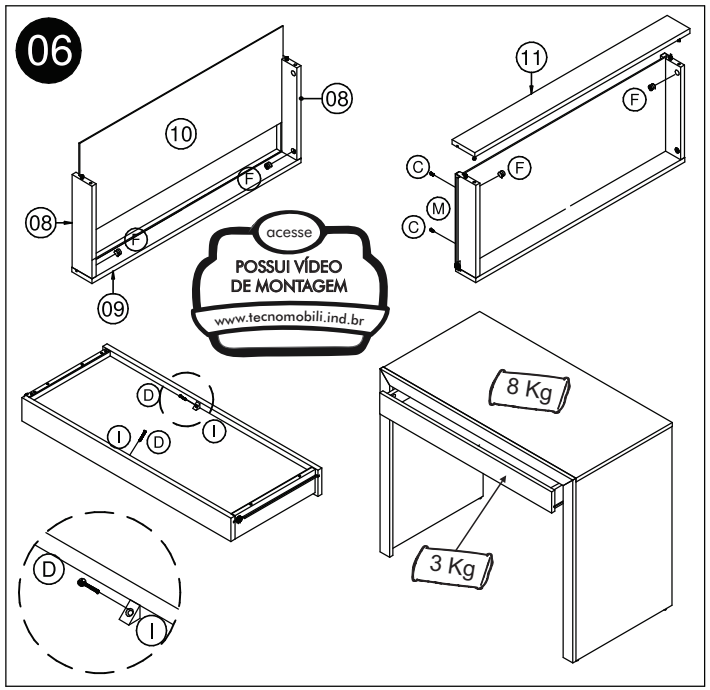
Instrucciones de Montage